Downloaded from www.vandenborre.be

Miele

Mode d'emploi et instructions de montage
Hotte

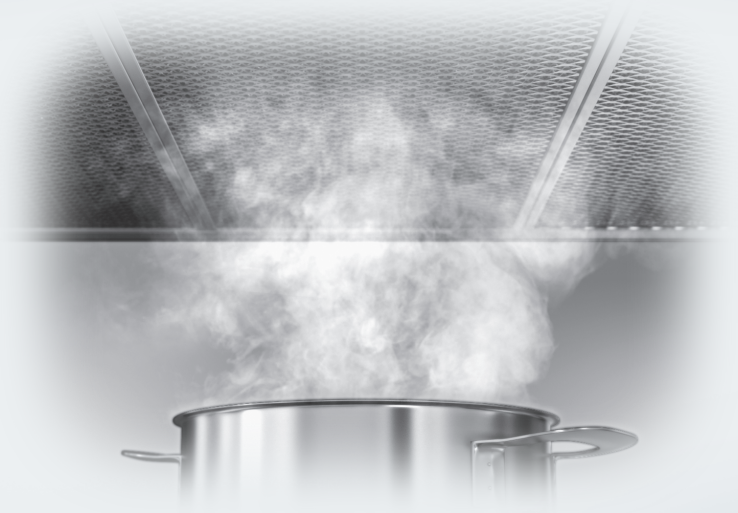

Lisez **impérativement** cette notice de montage et d'utilisation avant d'installer et de mettre en service cet appareil. Vous veillerez ainsi à votre sécurité et éviterez tout dommage.

fr-BE

M.-Nr. 10 784 160

Contenu

Downloaded from www.vandenborre.be

Consignes de sécurité et mises en garde 4

Votre contribution à la protection de l'environnement 13

Schéma descriptif de la hotte 14

Fonctionnement de l'appareil 16

Première mise en service 17
Choisir le mode évacuation ou le mode recyclage 17
Installer Miele@home 17
Connecter par le biais de l'application 18
Connecter par WPS 19
Déconnecter le WiFi (restaurer les réglages d'usine) 20
Installer Con@ctivity 21
Con@ctivity via réseau Wi-Fi local (Con@ctivity 3.0) 22
Con@ctivity : connexion directe par ondes Wi-Fi (Con@ctivity 3.0) 22
Con@ctivity par le biais d'une liaison radio directe (Con@ctivity 2.0) 23

Commande (mode automatique) 27
Cuisson avec la fonction Con@ctivity (mode automatique) 27
Quitter provisoirement le mode automatique 29
Retour au mode automatique 29

Commande (mode manuel) 30
Cuisson sans la fonction Con@ctivity (mode manuel) 30
Allumer la soufflerie 30
Sélectionner le niveau de puissance 30
Sélectionner l'arrêt différé 30
Éteindre la soufflerie 30
Allumer/éteindre l'éclairage de la table de cuisson 31
Système Powermanagement 31
Arrêt de sécurité 32

Commande (mode automatique et manuel) 33
Compteur d'heures de fonctionnement 33
Modifier le compteur d'heures de fonctionnement du filtre à graisses 33
Modifier ou désactiver le compteur d'heures de fonctionnement du filtre anti-odeurs 34
Consulter le compteur d'heures de fonctionnement 34

Conseils d'économie d'énergie 35

Nettoyage et entretien 36
La carrosserie 36

Downloaded from www.vandenborre.be

Filtre à graisses 36
Filtre à charbon actif 39
Réinitialiser le compteur d'heures de fonctionnement du filtre anti-odeurs 39
Éliminer le filtre anti-odeurs 39
Remplacer l'éclairage 40

Montage 41
Avant le montage 41
Notice de montage 41
Matériel de montage 42
Dimensions de l'appareil 44
Distance entre la zone de cuisson et la hotte (S) 46
Conseils de montage 47

Conduite d'évacuation 48
Dispositif de retenue 49
Amortisseur de bruit 49

Branchement électrique 51

Service après-vente et garantie 52
Emplacement de la plaque signalétique 52

Caractéristiques techniques 53
Accessoire en option pour le fonctionnement en mode recyclage 53
Déclaration de conformité 54
Pour les instituts de contrôle 54

Downloaded from www.vandenborre.be

Cette hotte répond aux prescriptions de sécurité en vigueur. Une utilisation non conforme peut cependant provoquer des dommages corporels et matériels.

Avant d'utiliser la hotte pour la première fois, lisez attentivement le mode d'emploi. Vous y trouverez des instructions importantes concernant le montage, la sécurité, l'utilisation et l'entretien. Vous veillerez ainsi à votre sécurité et éviterez d'endommager la hotte. Miele décline toute responsabilité en cas de dommages dus au non-respect des présentes consignes.

Conservez précieusement ce mode d'emploi afin de pouvoir le transmettre à un éventuel propriétaire ultérieur de l'appareil.

Utilisation conforme

▶ Cette hotte est réservée à un usage ménager dans un environnement de type domestique ou équivalent.

▶ Cette hotte ne doit pas être utilisée à l'air libre.

▶ Utilisez uniquement la hotte pour réaliser des tâches ménagères, telles que l'aspiration et l'évacuation des vapeurs produites lors de la préparation de repas.
Tout autre type d'utilisation est interdit.

▶ Si vous souhaitez aérer la pièce, n'utilisez pas la hotte en mode recyclage pendant que vous cuisinez au gaz. Demandez conseil à un spécialiste des installations au gaz.

Downloaded from www.vandenborre.be

▶ Cette hotte n'est pas destinée à être utilisée par des personnes sans assistance ni supervision si leurs capacités physiques, sensorielles ou mentales les empêchent de l'utiliser en toute sécurité. Ces personnes peuvent uniquement utiliser la hotte sans surveillance si vous leur en avez expliqué le fonctionnement de sorte qu'elles sachent l'utiliser en toute sécurité. Ils doivent être en mesure d'appréhender et de comprendre les risques encourus en cas de mauvaise manipulation.

Précautions à prendre avec les enfants

▶ Veillez à ce que les enfants âgés de moins de 8 ans se tiennent à distance de la hotte, sauf à exercer une surveillance constante.

▶ Les enfants âgés de 8 ans et plus sont uniquement autorisés à utiliser la hotte si vous leur en avez expliqué le fonctionnement de sorte qu'ils sachent l'employer correctement. Ils doivent être en mesure d'appréhender et de comprendre les risques encourus en cas de mauvaise manipulation.

▶ Les enfants ne peuvent pas nettoyer ou entretenir la hotte sans surveillance.

▶ Surveillez les enfants se trouvant à proximité de la hotte. Ne laissez jamais les enfants jouer avec la hotte.

▶ La lumière émise par l'éclairage des zones de cuisson est très vive.
Si des nourrissons se trouvent près de l'appareil, assurez-vous qu'ils ne regardent pas directement les ampoules.

▶ Risque d’asphyxie ! En jouant, les enfants peuvent s'envelopper dans les emballages (par exemple, les films en plastique) ou les enfiler sur la tête et s'asphyxier. Tenez les matériaux d'emballage hors de portée des enfants.

Downloaded from www.vanderborre.be

Sécurité technique

▶ Des travaux d'installation, d'entretien ou de réparation non conformes peuvent être lourds de conséquences pour l'utilisateur. Les travaux d'installation, ainsi que les interventions d'entretien et de réparation sont à confier exclusivement à des professionnels agréés par Miele.

▶ Tout dommage de la hotte peut mettre votre sécurité en danger. Vérifiez que la hotte ne présente pas de dommages visibles. Ne mettez jamais une hotte endommagée en service.

▶ La sécurité électrique de l'appareil n'est garantie que lorsqu'il est raccordé à une prise de terre réglementaire. Cette condition de sécurité fondamentale doit être respectée. En cas de doute, faites contrôler votre installation par un électricien.

▶ Seul un raccordement de la hotte au réseau électrique public permet de garantir un fonctionnement sûr et fiable de cette dernière.

▶ Les données de raccordement (tension et fréquence) de la plaque signalétique de la hotte doivent impérativement correspondre à celles du réseau électrique pour éviter que la hotte ne soit endommagée.
Comparez les données de raccordement avant de brancher l'appareil. En cas de doute, interrogez un électricien.

▶ Les prises multiples et les rallonges ne garantissent pas la sécurité requise (risque d'incendie). Ne branchez pas la hotte avec une prise multiple ou un rallonge.

▶ Pour les hottes de la série ...EXT, le raccordement à un ventilateur externe doit être établie à l'aide du câble de raccordement et des connecteurs correspondants.
Ces appareils peuvent uniquement être combinés à un ventilateur externe de Miele.

Downloaded from www.vandenborre.be

▶ N'utilisez la hotte que lorsqu'elle est entièrement montée afin de garantir son bon fonctionnement.

▶ Cette hotte n'est pas destinée à une utilisation dans un emplacement mobile (par exemple, sur un bateau).

▶ Toucher aux connexions électriques ou modifier la structure électrique ou mécanique risque de vous mettre en danger et d'entraver le bon fonctionnement de la hotte.
Ouvrez la carrosserie en respectant les indications de montage et de nettoyage. N'ouvrez en aucun cas d'autres pièces de la carrosserie.

▶ La garantie ne s'applique que si les interventions sur la hotte sont exécutées par un réparateur agréé par Miele.

▶ Seule l'utilisation de pièces de rechange d'origine permet à Miele de garantir la satisfaction aux exigences de sécurité. Les pièces défectueuses ne doivent être remplacées que par de telles pièces.

▶ Un câble d'alimentation abîmé doit uniquement être remplacé par un technicien qualifié.

▶ En cas de travaux d'installation, d'entretien et de réparation, déconnectez impérativement la hotte du réseau électrique. La hotte est débranchée du réseau électrique uniquement lorsque l'une des conditions suivantes est remplie :

- les fusibles de l'installation électrique sont hors circuit,
- le fusible à vis de l'installation électrique est totalement dévissé ou
- la fiche est débranchée de la prise. Ne tirez jamais sur le fil mais sur la fiche

Downloaded from www.vandenborre.be

Fonctionnement simultané avec un foyer dépendant de l'air ambiant

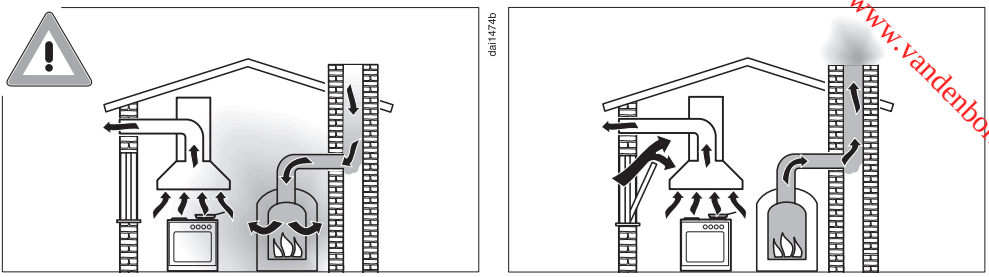

⚠ Risque d'intoxication liée aux gaz de combustion !
En cas d'utilisation simultanée de la hotte et d'un foyer dépendant de l'air ambiant dans la même pièce ou le même groupe d'aération, la prudence est de rigueur.
Les foyers dépendant de l'air ambiant extraient leur air de combustion du lieu d'installation et évacuent leurs gaz d'échappement vers l'air libre via un système d'échappement (par ex. une cheminée). Il peut s'agir, par exemple, d'appareils de chauffage fonctionnant au gaz, au fioul, au bois ou au charbon, d'un circulateur chauffant, d'un chauffe-eau, de tables de cuisson ou de fours.

La hotte aspire l'air ambiant de la cuisine et des pièces voisines. Ceci vaut pour les modes de fonctionnement suivants :
- le mode évacuation,
- le mode évacuation avec ventilateur externe,
- le mode recyclage avec boîtier d'air recyclé situé en-dehors de la pièce.

Si l'alimentation en air est insuffisante, une dépression se forme. L'air de combustion qui alimente le foyer est insuffisant. La combustion fonctionne mal.
Des gaz de combustion toxiques peuvent être refoulés de la cheminée ou de la gaine d'extraction dans les pièces d'habitation. Danger de mort !

Downloaded from www.vandenborre.be

L'utilisation simultanée de la hotte et d'un foyer dépendant de l'air ambiant ne présente aucun danger si la dépression ne dépasse pas 4 Pa (0,04 mbar) max. dans la pièce ou le groupe d'aération ce qui permet d'éviter un refoulement des gaz évacués par le foyer.

Ceci est possible si l'air nécessaire à la combustion peut pénétrer dans la pièce par des ouvertures non hermétiques, telles que des portes ou des fenêtres. Toutefois, l'ouverture qui permet à l'air de pénétrer dans la pièce doit être suffisamment grande. En principe, un caisson mural d'aspiration / d'évacuation seulement ne peut pas assurer un approvisionnement en air suffisant.

La totalité du groupe de ventilation du logement doit toujours être prise en compte lors de l'évaluation. Pour cela, veuillez consulter une société de ramonage.

Si la hotte est utilisée en mode recyclage, ce qui consiste à ramener l'air dans la pièce d'installation, le fonctionnement simultané d'un foyer dépendant de l'air ambiant est sans danger.

Downloaded from www.vandenborre.be

Utilisation conforme

▶ Les flammes non recouvertes présentent un risque d'incendie !
Il est interdit de cuire avec une flamme non recouverte d'un récipient sous la hotte (flamber, griller, etc.). Lorsqu'elle est enclenchée, la hotte aspire les flammes dans le filtre ; il y a risque d'incendie en raison de la graisse qui est accumulée.

▶ Une chaleur excessive lors de la cuisson sur un brûleur de cuisinière à gaz peut endommager la hotte.

- Ne laissez jamais un brûleur de cuisinière à gaz allumé sans récipient posé sur celui-ci. Si vous devez retirer le récipient, éteignez le brûleur, même pour un court instant.
- Utilisez des récipients de taille adaptés à la zone de cuisson.
- Réglez la flamme de sorte qu'elle ne dépasse jamais du récipient à chauffer.
- Évitez de trop chauffer les récipients de cuisine (par exemple, pour la cuisine au wok).

▶ L'eau condensée peut provoquer points de corrosion sur la hotte.
Enclenchez toujours la hotte lorsqu'une des zones de cuisson est utilisée. Vous évitez ainsi toute condensation d’eau.

▶ Les huiles et graisses surchauffées peuvent prendre feu et donc incendier la hotte.
Lorsque vous travaillez avec des huiles et des graisses, surveillez les casseroles, les poêles et les friteuses. Les grillades sur un gril électrique doivent également être effectuées sous surveillance permanente.

Downloaded from www.vandenborre.be

▶ Les projections de graisses et autres salissures entravent le bon fonctionnement de la hotte.
N'utilisez jamais la hotte sans filtre à graisse pour garantir l'épuration des vapeurs.

▶ Veuillez noter que la hotte risque de chauffer considérablement par la chaleur dégagée lors de la cuisson.
Ne touchez la carrosserie de la hotte et les filtres à graisse que lorsque la hotte a refroidi.

Montage conforme

▶ Lisez attentivement les instructions du fabricant de votre appareil de cuisson pour savoir si l'appareil peut être combiné avec une hotte.

▶ Il est interdit de monter la hotte au-dessus de foyers fonctionnant avec des combustibles solides.

▶ Si la distance entre la table de cuisson et la hotte est trop faible, la hotte peut subir des dommages.
À moins que le fabricant de la table de cuisson ne recommande une distance de sécurité plus importante, les distances indiquées au chapitre "Montage" entre la table de cuisson et le rebord inférieur de la hotte doivent être respectées.
Si différents appareils de cuisson pour lesquels des distances de sécurité différentes s'appliquent fonctionnent sous la hotte, la distance de sécurité la plus importante doit être respectée.

▶ Tenez compte des indications au chapitre "Montage" pour fixer la hotte.

▶ Certaines parties de la plaque peuvent avoir des bords coupants qui risquent de vous blesser.
Lors du montage, portez des gants pour vous protéger des coupures.

Downloaded from www.vandenborre.be

▶ N’utilisez que des tubes ou flexibles en matériau non inflammable pour raccorder l’évacuation d’air. Ceux-ci sont disponibles auprès de votre distributeur spécialisé ou au service après-vente Miele.

▶ Ne raccordez l'évacuation de l'appareil ni à une cheminée d'évacuation de fumées ou de gaz en fonctionnement, ni à une cheminée servant à l'aération de pièces où sont installés des foyers.

▶ Si l'évacuation est prévue dans une cheminée non utilisée, respectez impérativement les prescriptions des autorités locales.

Nettoyage et entretien

▶ Il existe un risque d'incendie, lorsque le nettoyage n'est pas effectué selon les indications de ce mode d'emploi.

▶ La vapeur d'un système de nettoyage à la vapeur peut humidifier les pièces sous tension de la hotte et provoquer un court-circuit. N'utilisez en aucun cas un système de nettoyage à la vapeur pour nettoyer la hotte.

Accessoires

▶ N'utilisez que des accessoires d'origine Miele. Lorsque d'autres accessoires sont utilisés, les droits conférés par la garantie et/ou la responsabilité du fait du produit ne peuvent plus être invoqués.

Downloaded from www.vandenborre.be

Élimination de l'emballage de transport

L'emballage protège l'appareil contre les éventuels dommages en cours de transport. Les matériaux utilisés sont sélectionnés d'après des critères écologiques, de façon à faciliter leur recyclage.

Le recyclage de l'emballage permet d'économiser des matières premières et de réduire le volume de déchets à éliminer. Votre revendeur reprend l'emballage.

Recyclage de votre ancien appareil

Les appareils électrique et électroniques contiennent souvent des matériaux précieux. Cependant, ils contiennent aussi des substances toxiques nécessaires au bon fonctionnement et à la sécurité des appareils. Si vous déposez ces appareils usagés avec vos ordures ménagères ou les manipulez de manière inadéquate, vous risquez de nuire à votre santé et à l'environnement. Ne jetez jamais vos anciens appareils avec vos ordures ménagères !

Faites appel au service d'enlèvement mis en place par votre commune, votre revendeur ou Miele, ou rapportez votre appareil dans un point de collecte spécialement dédié à l'élimination de ce type d'appareil. Vous êtes légalement responsable de la suppression des éventuelles données à caractère personnel figurant sur l'ancien appareil à éliminer. Jusqu'à son enlèvement, veillez à ce que votre ancien appareil ne présente aucun danger pour les enfants.

Si vous avez des questions à propos de l'élimination de votre ancien appareil, veuillez prendre contact avec

- le commerçant qui vous l'a vendu ou
- a société Recupel,
  au 02 / 706 86 10,
  site web: www.recupel.be
  ou encore
- votre administration communale si vous apportez votre ancien appareil à un parc à conteneurs.

Veillez aussi à ce que l'appareil reste hors de portée des enfants jusqu'à ce qu'il soit évacué.

Schéma descriptif de la hotte

Downloaded from www.vandenborre.be

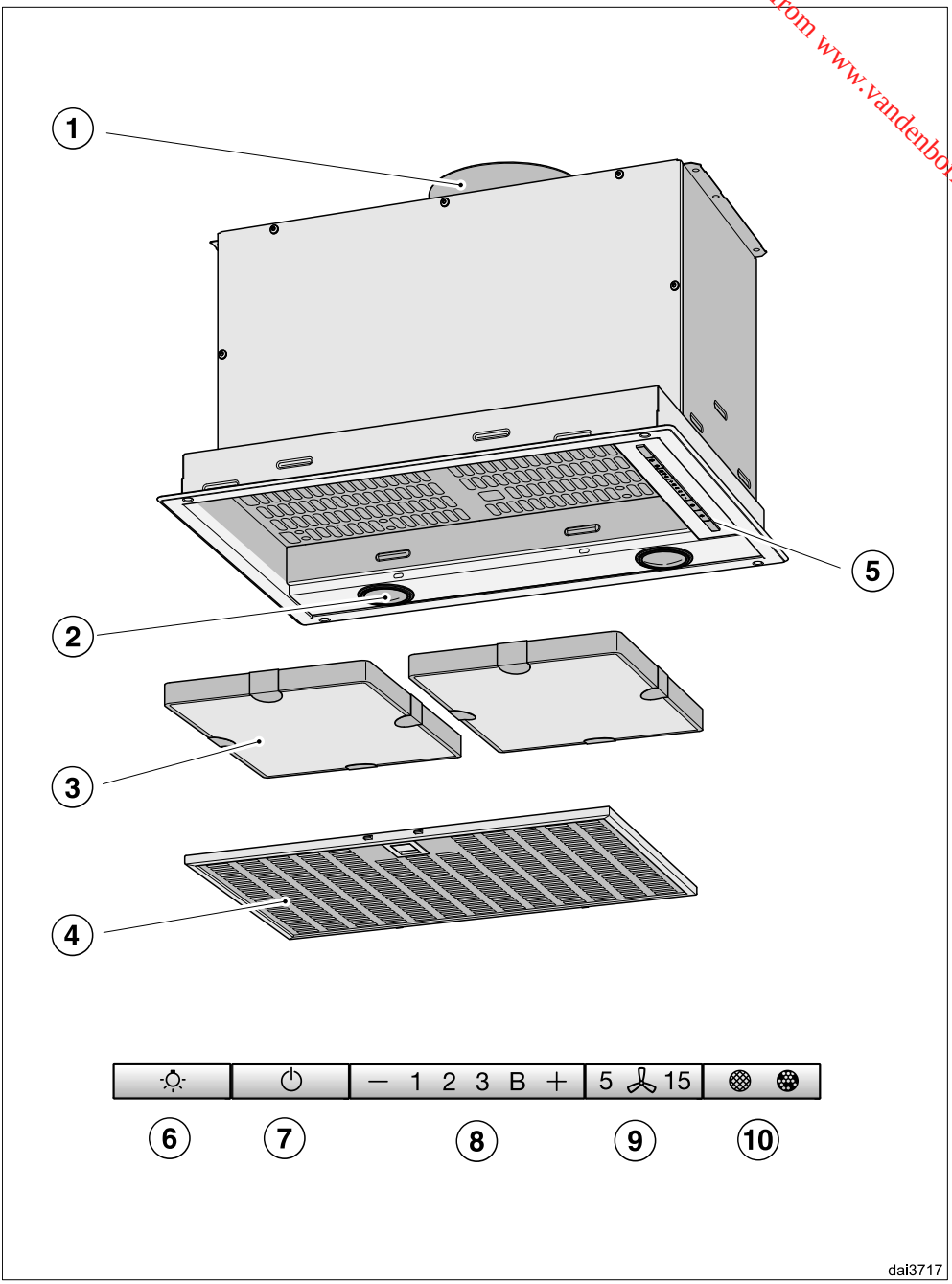

Schéma descriptif de la hotte

Downloaded from www.vandenborre.be

① Raccord d'évacuation
Au choix : évacuation par l'arrière ou par le haut.

② Éclairage du plan de cuisson

③ Filtres à charbon actif (2 unités)
Accessoire en option pour le fonctionnement en mode recyclage

④ Filtres à graisses (DA 2558 : 1 unité ; DA 2578, DA 2588 : 2 unités ; DA 2518 : 3 unités)

⑤ Éléments de commande

⑥ Touche d'éclairage de la table de cuisson

⑦ Touche Marche/Arrêt du ventilateur

⑧ Touches de réglage de la puissance d'aspiration

⑨ Touche d'arrêt différé

⑩ Touche de durée de fonctionnement
La touche sert à afficher et à régler le compteur d'heures de fonctionnement. Le réglage sur un fonctionnement par évacuation d'air ou par recyclage d'air est ainsi associé lors de la première mise en service (voir “Première mise en service").

Downloaded from www.vandenborre.be

En fonction du modèle de votre hotte, les modes de fonctionnement suivants sont possibles :

Évacuation

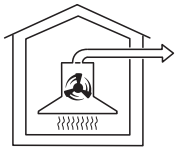

L'air aspiré passe par le filtre à graisse et est évacué vers l'extérieur du bâtiment.

Clapet anti-retour

Le rôle du clapet anti-retour est d'empêcher les échanges d'air non désirés entre la pièce et l'extérieur lorsque la hotte ne fonctionne pas.
Ce clapet est fermé lorsque la hotte est arrêtée.
Lorsque l'appareil est en marche, le clapet s'ouvre pour que les vapeurs de cuisson puissent être évacuées vers l'extérieur.

Si votre système d'évacuation ne dispose pas d'un clapet anti-retour, la hotte est livrée avec un clapet anti-retour à encastrer dans le manchon d'évacuation du bloc-moteur.

Mode recyclage

(uniquement en cas d'utilisation d'un set d'adaptation et d'un filtre à charbon actif comme accessoires en option, voir chapitre “Caractéristiques techniques”)

L'air aspiré par la hotte est purifié grâce au filtre à graisses mais aussi grâce au filtre à charbon actif. Il est ensuite rejeté dans la cuisine.

Fonctionnement avec un ventilateur externe

(Hottes de la série ...EXT)

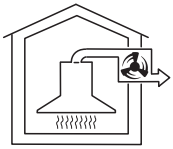

Avec des hottes conçues pour fonctionner avec un ventilateur externe, un ventilateur extracteur Miel est monté à l'extérieur de la pièce, à l'emplacement de votre choix. Le ventilateur externe est relié à la hotte par un fil de commande et il est commandé à partir de Con@ctivity ou des éléments de commande de la hotte.

Downloaded from www.vandenborre.be

Choisir le mode évacuation ou le mode recyclage

La hotte peut fonctionner en mode évacuation ou en mode recyclage. La puissance de la soufflerie est adaptée au mode de fonctionnement choisi. Le mode recyclage est réglé par défaut. La hotte doit être adaptée pour fonctionner en mode évacuation.

Le basculement en mode évacuation est effectué en désactivant le compteur d'heures de fonctionnement pour le / les filtres anti-odeurs.

- Éteignez la soufflerie et l'éclairage.
- Appuyez simultanément sur la touche “+” et sur la touche des heures de fonctionnement .

Le symbole du filtre anti-odeurs et un témoin lumineux de l'afficheur de niveau d'aspiration clignotent.

- Pressez la touche “+” jusqu'à ce que le voyant **B** s'allume.
- Confirmez ce choix avec la touche des heures de fonctionnement .

Tous les voyants lumineux s'éteignent.

Le mode évacuation est réglé.

Si vous ne confirmez pas votre choix dans les 4 minutes qui suivent, les anciens réglages sont conservés.

Installer Miele@home

Conditions préalables :

– Réseau WiFi domestique

Votre hotte est équipée d’un module WiFi intégré. La hotte peut être connectée au réseau WiFi domestique.

Il est ensuite possible de commander la hotte à partir de l'application Miele@mobile.

Si votre table de cuisson Miele est également connectée au réseau Wi-Fi local, vous pouvez utiliser la commande automatique de la hotte via la fonction Con@ctivity.

Assurez-vous que le signal de votre réseau WiFi est suffisamment fort sur le lieu d'installation de votre hotte.

Attention : il est impossible d'installer simultanément une connexion WiFi et une liaison radio (Con@ctivity 2.0).

Downloaded from www.vanenborre.be

Application Miele@mobile

Vous pouvez télécharger gratuitement les Apps Miele@mobile depuis l'Apple App Store ou depuis Google Play Store.

Connecter par le biais de l'application

Vous pouvez établir la connexion réseau avec l'application Miele@mobile.

- Installez l'application Miele@mobile sur votre terminal mobile.

Pour la connexion, vous avez besoin :

1. Du mot de passe de votre réseau WiFi
2. Du mot de passe de votre hotte

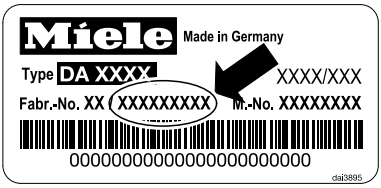

Le mot de passe de la hotte correspond aux neuf derniers chiffres du numéro de fabrication qui se trouve sur la plaque signalétique.

Vous trouverez la plaque signalétique en retirant le filtre à graisses.

- Démarrez l'enregistrement de l'appareil dans l'application. Suivez les étapes d'enregistrement.

Lorsque la demande d'activation du WiFi de la hotte apparaît, veuillez procéder comme suit :

Downloaded from www.vandenborre.be

■ Éteignez la hotte.

■ Maintenez la touche “+” enfoncée.

■ Pressez en même temps la touche d'éclairage ☼.

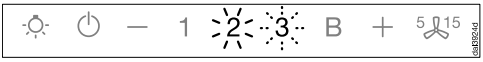

2 est allumé en permanence tandis que **3** clignote.

La hotte est prête pour la connexion durant les deux minutes qui suivent.

■ Suivez les instructions suivantes dans l'application.

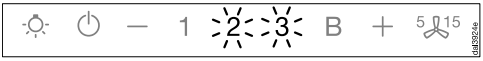

Une fois la connexion établie avec succès, **2** et **3** sont allumés en permanence.

■ Quittez le mode connexion sur la hotte en pressant la touche d'arrêt 5 15.

La hotte peut maintenant être commandée à partir de l'application.

Connecter par WPS

Votre routeur WiFi doit être compatible avec WPS (WiFi Protected Setup).

■ Éteignez la hotte.

■ Maintenez la touche “+” enfoncée.

■ Pressez en même temps la touche d'éclairage ☼.

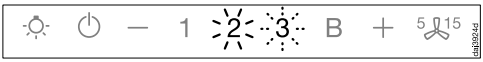

2 est allumé en permanence tandis que **3** clignote.

La connexion WiFi doit être lancée simultanément sur la hotte et sur votre routeur WPS.

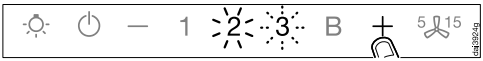

■ Après quelques secondes, pressez la touche “+” sur la hotte.

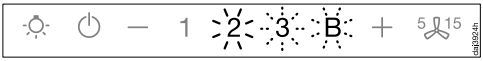

Après un court instant, **2** s'allume en permanence, **3** et **B** clignotent.

La hotte est prête pour la connexion durant les deux minutes qui suivent.

Downloaded from www.vandenborre.be

■ Démarrez la connexion WPS sur votre routeur WiFi.

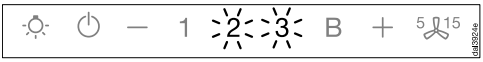

Une fois la connexion établie avec succès, **2** et **3** sont allumés en permanence.

■ Quittez le mode connexion sur la hotte en pressant la touche d'arrêt 5 15.

La hotte peut maintenant être commandée à partir de l'application.

Si la connexion n’a pas pu être établie, vous n’avez peut-être pas activé assez rapidement la fonction WPS sur votre routeur. Veuillez répéter les étapes indiquées ci-dessus.

Remarque : Si votre routeur WiFi ne prend pas en charge la méthode de connexion par WPS, utilisez la fonction de mise en réseau de l'application Miele@mobile.

Déconnecter le WiFi (restaurer les réglages d'usine)

Pour établir une nouvelle connexion WiFi, toute liaison WiFi existante doit être déconnectée pour commencer.

■ Éteignez la hotte.

■ Maintenez la touche “—” enfoncée.

■ Effleurez en même temps la touche d'éclairage ☼.

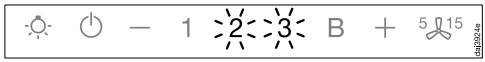

Si une connexion WiFi existe, **2** et **3** sont allumés en permanence.

La hotte est prête pour la déconnexion durant les deux minutes qui suivent.

Downloaded from www.vandenborre.be

■ Effleurez la touche “—”.

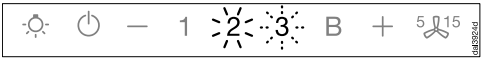

2 est allumé en permanence tandis que **3** clignote.

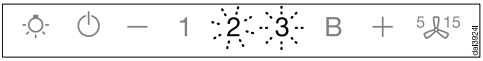

2 et **3** clignotent au bout de quelques secondes. La liaison est coupée.

■ Quittez le mode déconnexion sur la hotte en pressant la touche d'arrêt différé 5 15.

La connexion WiFi est coupée. Une nouvelle connexion peut être établie.

Installer Con@ctivity

Con@ctivity décrit la communication directe entre un plan de cuisson électrique Miele et une hotte Miele. Elle permet la commande automatique de la hotte en fonction de l'état de fonctionnement d'un plan de cuisson électrique Miele autonome.

– Lors de la mise en marche d’une zone de cuisson, l'éclairage des zones s'allume automatiquement et, après quelques instants, le ventilateur de la hotte se met en marche.

– Pendant la cuisson, la hotte sélectionne automatiquement le niveau d’aspiration. La puissance de ventilation dépend du nombre de zones de cuisson allumées et de leur niveau de puissance.

– Après la cuisson, la soufflerie et l'éclairage des zones de cuisson s'arrêtent automatiquement après une durée d'arrêt différé prédéfinie.

Le chapitre “Commande” fournit des informations de fonctionnement détaillées.

Downloaded from www.vandenborre.be

Cette hotte permet d'utiliser la fonction Con@ctivity via connexion Wi-Fi (Con@ctivity 3.0) ou par liaison radio (Con@ctivity 2.0).

Con@ctivity via réseau Wi-Fi local (Con@ctivity 3.0)

Conditions préalables :

- Réseau WiFi domestique
- Table de cuisson Miele compatible Wi-Fi

■ Connectez la hotte et votre table de cuisson au réseau Wi-Fi local (voir “Activer Miele@home”).

La fonction Con@ctivity est automatiquement activée.

Con@ctivity : connexion directe par ondes Wi-Fi (Con@ctivity 3.0)

Conditions préalables :

- Table de cuisson Miele compatible Wi-Fi

Si vous ne disposez pas d'un réseau local, vous pouvez établir une connexion directe entre votre table de cuisson et votre hotte.

Pour les instructions, reportez-vous au mode d'emploi de votre table de cuisson.

Les instructions ci-après concernent uniquement la hotte.

■ Éteignez la hotte.

■ Maintenez la touche “+” enfoncée.

■ Appuyez simultanément sur la touche “—”.

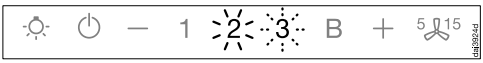

2 est allumé en permanence tandis que **3** clignote.

La hotte est prête pour la connexion durant les deux minutes qui suivent.

Downloaded from www.vandenborre.be

- Amorcez la connexion Wi-Fi sur la table de cuisson. Vous trouverez des informations à cet effet dans le mode d'emploi du plan de cuisson.

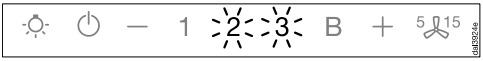

Une fois la connexion établie avec succès, **2** et **3** sont allumés en permanence.

- Quittez le mode connexion sur la hotte en pressant la touche d'arrêt 5 15.

La fonction Con@ctivity est désormais activée.

Si vous avez établi une connexion directe par ondes Wi-Fi, vous ne pouvez plus raccorder votre table de cuisson et votre hotte à votre réseau Wi-Fi local. Si vous souhaitez en changer, vous devrez désactiver au préalable la connexion Wi-Fi directe entre votre table de cuisson et votre hotte (voir “Déconnexion du Wi-Fi”).

Con@ctivity par le biais d'une liaison radio directe (Con@ctivity 2.0)

Conditions préalables :

– Plan de cuisson Miele compatible avec Con@ctivity 2.0

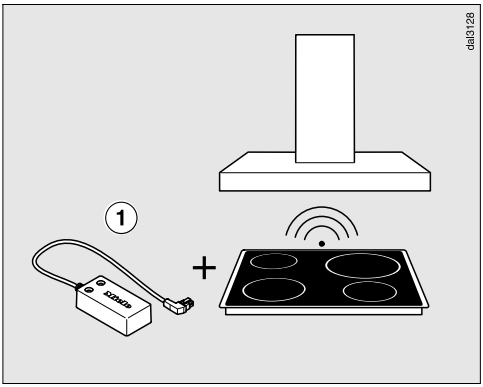

Une clé radio Con@ctivity 2.0 ① est fournie avec cette hotte.

Grâce à la clé radio, la fonction Con@ctivity peut être utilisée avec un plan de cuisson qui dispose d'une prise pour la clé radio.

- Vérifiez dans la notice de montage du module Con@ctivity 2.0 si le raccordement à votre plan de cuisson est possible.

Attention : il est impossible d'installer simultanément une connexion WiFi et une liaison radio (Con@ctivity 2.0).

Downloaded from www.vandenbarre.be

Installation de la clé Con@ctivity 2.0

- Pour l'installation, suivez les instructions figurant dans la notice de montage de la clé Con@ctivity 2.0.

Activer la liaison radio

La hotte et le plan de cuisson doivent être installés et prêts à fonctionner.

La liaison radio doit être activée simultanément sur la hotte et sur le plan de cuisson. L'activation sur la hotte est décrite par la suite.
La procédure d'activation sur le plan de cuisson est décrite dans le mode d'emploi associé. Veuillez vous familiariser avec les informations au préalable. Commencez tout d'abord l'activation sur la hotte, puis sur le plan de cuisson.

Activer sur la hotte

- Le plan de cuisson et la hotte doivent être éteints.

- Pressez la touche d'arrêt différé 5 15 env. 10 secondes jusqu'à ce que **1** s'allume.
- Appuyez ensuite successivement sur

– la touche “—”,

– puis sur la touche “+”,

– puis la touche d'éclairage ☼.

La hotte se trouve maintenant en mode connexion/déconnexion.

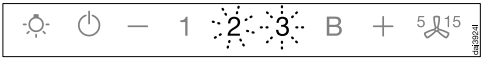

Si aucune liaison radio n'a encore été établie, **2** et **3** clignotent simultanément. Si une liaison radio existe déjà, **2** et **3** s'allument en permanence (Con@ctivity 2.0 est déjà activé ou une télécommande est connectée).

Downloaded from www.vandenborre.be

■ Pour activer Con@ctivity 2.0, appuyez sur la touche “+”.

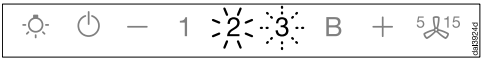

Pour commencer, **2** est allumé en permanence tandis que **3** clignote.

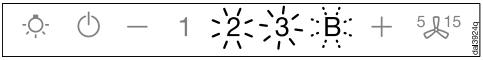

Après quelques secondes, **2** et **3** sont allumés en permanence, **B** clignote.

La recherche d’une liaison radio est lancée.

Activer sur le plan de cuisson

■ **Pendant** que la hotte cherche la liaison radio, démarrer l'activation du plan de cuisson.
Vous trouverez des informations à cet effet dans le mode d'emploi du plan de cuisson.

■ Si le plan de cuisson indique que la liaison radio est établie, terminez l'activation sur le plan de cuisson.

Terminer l'activation sur la hotte

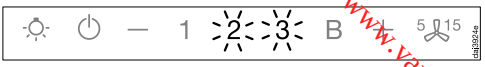

Une fois la connexion établie avec succès, **B** s'éteint tandis que **2** et **3** sont allumés en permanence.

■ Confirmez l'activation avec la touche d'arrêt différé 5 15. Tous les voyants lumineux s'éteignent.

La fonction Con@ctivity peut ainsi être utilisée.

Si vous ne confirmez pas l'activation dans les 4 minutes, elle ne sera pas exécutée.

L'activation n'a lieu qu'une seule fois. Si les appareils sont déconnectés du secteur, par exemple dans le cas d'une panne de courant, l'activation est conservée.

Downloaded from www.vandenborre.be

Échec de l'activation

Si, malgré l'activation de la hotte et de la table de cuisson, vous n'arrivez pas à établir de liaison radio, désactivez les deux appareils puis réactivez-les.

Désactiver une liaison radio

- Le plan de cuisson et la hotte doivent être éteints.

- Pressez la touche d'arrêt différé 5 15 env. 10 secondes jusqu'à ce que **1** s'allume.
- Appuyez ensuite successivement sur

– la touche “—”,

– puis sur la touche “+”,

– puis la touche d'éclairage .

La hotte se trouve maintenant en mode connexion/déconnexion.

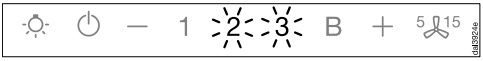

Si une liaison radio existe, **2** et **3** sont allumés en permanence.

- Pour désactiver Con@ctivity 2.0 pressez la touche “—”.

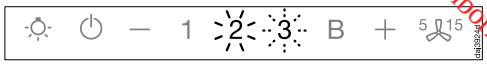

Pour commencer, **2** est allumé en permanence tandis que **3** clignote.

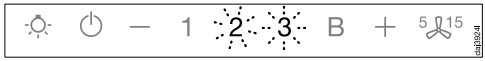

2 et **3** clignotent au bout de quelques secondes.

La liaison radio est désactivée.

- Respectez les instructions du mode d'emploi correspondant pour désactiver le plan de cuisson.

N'oubliez pas que lorsque vous désactivez la liaison radio, la télécommande est également désactivée et doit être réactivée.

Downloaded from www.vandenborre.be

Quand la fonction Con@ctivity est activée, la hotte travaille toujours en mode automatique (voir chapitre “Installer Con@ctivity”).

Si vous voulez commander la hotte manuellement, veuillez consulter le chapitre “Cuisson sans la fonction Con@ctivity”.

Cuisson avec la fonction Con@ctivity (mode automatique)

- Allumez une zone de cuisson sur n'importe quel niveau de puissance.

L'éclairage du plan de cuisson s'allume.

Après quelques secondes, le ventilateur démarre, d’abord brièvement sur le niveau **2**, puis immédiatement sur le niveau **1**.

Pendant la cuisson, la hotte sélectionne automatiquement le niveau d’aspiration.

C'est la puissance totale du plan de cuisson qui est prise en compte, à savoir le nombre de zones de cuisson activées et les niveaux de puissance sélectionnés.

- Si vous sélectionnez un niveau de puissance plus élevé sur le plan de cuisson ou que vous allumez plusieurs zones de cuisson, la hotte bascule sur un niveau d’aspiration supérieur.
- Si vous réduisez le niveau de puissance sur le plan de cuisson ou que vous éteignez des zones de cuisson, le niveau d'aspiration est adapté en conséquence.

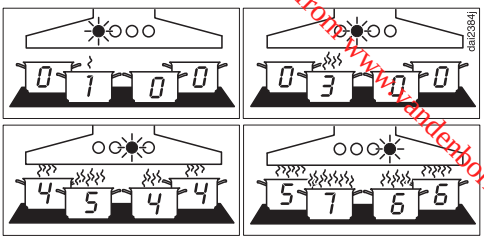

Exemples pour les niveaux d’aspiration **1** à **B**

Temps de réaction

La hotte réagit avec un certain retard. Cela est dû au fait que la modification du niveau de puissance du plan de cuisson ne génère pas immédiatement d'augmentation ou de réduction des vapeurs.

Comme le plan de cuisson transmet les informations à la hotte à intervalles, cette procédure peut elle aussi générer un certain retard.

La réaction se fait donc en quelques secondes ou quelques minutes.

Downloaded from www.vandenborre.be

Saisir des aliments

- Lorsque vous allumez une zone de cuisson sur le niveau de puissance le plus élevé, par exemple pour faire chauffer le récipient de cuisson avant de faire revenir des aliments, et que vous repassez sur un niveau de puissance plus faible dans un laps de temps compris entre 10 secondes env. et 4 minutes*, une opération de saisie d'aliments est détectée. (*60 secondes à 5 minutes pour un plan de cuisson Highlight.)

La hotte s’allume et bascule sur le niveau 3 après le passage du plan de cuisson sur un niveau de puissance inférieur, puis reste sur cette puissance d’aspiration pendant environ 5 minutes.

Le niveau d’aspiration est ensuite à nouveau déterminé par la fonction Con@ctivity.

- Vous pouvez aussi sélectionner manuellement un autre niveau d'aspiration par anticipation.

Éteindre

- Désactivez toutes les zones de la table de cuisson.

La puissance d'aspiration diminue graduellement pendant les minutes qui suivent puis le moteur s'arrête.

Ce processus permet d'éliminer les vapeurs et les odeurs de cuisine.

– Le moteur bascule aussitôt du niveau Booster à la puissance 3.

– De la puissance 3, l'aspiration redescend ensuite au niveau 2 au bout d'1 minute.

– Puis la puissance d'aspiration passe du niveau 2 au niveau 1 au bout de 2 minutes.

– Enfin, au bout de 2 minutes au niveau 1, le moteur s'arrête.

– L'éclairage de la table de cuisson s'arrête au bout de 30 secondes.

Le processus de cuisson est terminé.

Downloaded from www.vandenborre.be

Quitter provisoirement le mode automatique

Vous pouvez quitter le mode automatique momentanément pendant la cuisson de la manière suivante :

- sélectionnez manuellement un autre niveau d'aspiration, ou
- arrêtez manuellement la hotte, ou
- activez la fonction d'arrêt différé 5 15 de la hotte. Le ventilateur s'arrête à l'issue du délai d'arrêt sélectionné, tandis que l'éclairage reste activé.

Vous pouvez maintenant commander la hotte manuellement (voir chapitre “Cuisson sans la fonction Con@ctivity”).

Retour au mode automatique

La hotte repasse en mode automatique si :

- la hotte n'est pas utilisée dans un délai de 5 minutes après une sélection manuelle d'un niveau de soufflerie, ou
- si le niveau de soufflerie sélectionné manuellement correspond au niveau sélectionné automatiquement, ou
- si le ventilateur de la hotte et le plan de cuisson ont été arrêtés pendant au moins 30 secondes.
  Lors de la mise en marche suivante du plan de cuisson, le mode automatique est à nouveau actif.

Vous avez également la possibilité de commander manuellement la hotte durant l'intégralité d'un processus de cuisson.

- Allumez pour cela le ventilateur de la hotte **avant** d'allumer le plan de cuisson.
  Si la hotte et le plan de cuisson sont restés éteints au moins 30 secondes, la hotte fonctionnera de nouveau en mode automatique à la prochaine mise en marche.

Downloaded from www.vandenborre.be

Cuisson sans la fonction Con@ctivity (mode manuel)

La hotte peut être utilisée manuellement dans les conditions suivantes :

– La fonction Con@ctivity n'est pas activée.

– Vous avez désactivé provisoirement la fonction Con@ctivity (voir chapitre “Quitter provisoirement le mode automatique”).

Allumer la soufflerie

Enclenchez le ventilateur dès que vous commencez à cuisiner. Les odeurs de cuisson sont ainsi aspirées dès le début.

■ Appuyez sur la touche Marche/Arrêt ⏻.

Le ventilateur bascule sur le niveau **2**. Le symbole ⏻ et le témoin **2** de l'afficheur du niveau de puissance du ventilateur s'allument.

Sélectionner le niveau de puissance

En cas de léger ou fort dégagement de fumées et d'odeurs, vous pouvez sélectionner les puissances d'aspiration **1** à **3**.

Vous pouvez enclencher brièvement le niveau de puissance booster **B** en cas de fort dégagement de fumées et d'odeurs, par exemple lorsque vous saisissez des aliments.

■ Utilisez les touches “—” ou ”+” afin de sélectionner le niveau souhaité.

Désactiver le niveau Booster

Si la gestion de puissance (Powermanagement) est activée (par défaut), le ventilateur rétrograde automatiquement sur la vitesse **3** au bout de 5 minutes.

Sélectionner l'arrêt différé

Laissez fonctionner le ventilateur encore quelques minutes après la fin de la cuisson. L'air de la cuisine est ainsi débarrassé des fumées et odeurs résiduelles.

Cela permet également de prévenir la formation de résidus et des odeurs en résultant.

La fonction arrêt différé permet de programmer l'arrêt automatique du ventilateur après un délai défini.

■ Une fois la cuisson terminée, laissez le ventilateur enclenché et appuyez sur la touche d'arrêt différé 5 15

– 1 fois : le ventilateur s'arrête au bout de 5 minutes (**5** s'allume).

– 2 fois : le ventilateur s'arrête au bout de 15 minutes (**15** s'allume).

– Si vous effleurez à nouveau la touche d'arrêt différé 5 15, le ventilateur reste allumé (5 15 s'éteint).

Éteindre la soufflerie

■ Arrêtez le ventilateur en appuyant sur la touche Marche/Arrêt ⏻.

Le symbole ⏻ s'éteint.

Downloaded from www.vandenborre.be

Allumer/éteindre l'éclairage de la table de cuisson

Vous pouvez allumer ou éteindre l'éclairage de la table de cuisson indépendamment du ventilateur.

■ Appuyez sur la touche d'éclairage ☼.

Lorsque l'éclairage est enclenché, le symbole ☼ s'allume.

Système Powermanagement

La hotte dispose du système de gestion d'énergie Powermanagement qui permet d'obtenir des économies d'énergie en baissant automatiquement la puissance du moteur et en désactivant l'éclairage de la hotte.

– Si le niveau Booster est activé, le moteur bascule automatiquement sur la puissance 3 au bout de 5 minutes.

– Si vous avez sélectionné le niveau d’aspiration 3, 2 ou 1, la hotte passe au niveau inférieur après 2 heures, puis diminue ensuite par étapes de 30 minutes jusqu’à s’arrêter.

– L’éclairage des zones de cuisson s’interrompt automatiquement après 12 heures.

Vous pouvez désactiver le Powermanagement.
Gardez toutefois à l'esprit que la désactivation peut engendrer une augmentation de votre dépenses énergétiques.

Downloaded from www.vandenborre.be

Activer / Désactiver la gestion de puissance (Powermanagement)

Il est possible de désactiver le Powermanagement.
Il faut toutefois garder à l'esprit que cela peut engendrer une augmentation des dépenses énergétiques.

- Éteignez la soufflerie et l'éclairage.
- Pressez la touche d'arrêt différé 5 15 pendant environ 10 secondes, jusqu'à ce que le témoin **1** de l'afficheur de niveau d'aspiration s'allume.
- Appuyez ensuite successivement sur

– la touche d'éclairage ☼,

– la touche “—", puis à nouveau sur

– la touche d'éclairage ☼.

Si la gestion de puissance Powermanagement est activée, les témoins lumineux **1** et **B** restent allumés en permanence.
Si la fonction est désactivée, les témoins **1** et **B** clignotent.

- Pour désactiver la fonction de gestion de puissance (Powermanagement), appuyez sur la touche “—”.

Les témoins lumineux **1** et **B** clignotent.

- Pressez la touche “+” pour l'activer.

Les témoins **1** et **B** s'allument en permanence.

- Confirmez l'opération avec la touche d'arrêt différé 5 15.

Tous les voyants lumineux s'éteignent.

Si vous ne confirmez pas votre choix dans les 4 minutes qui suivent, les anciens réglages sont conservés.

Arrêt de sécurité

Si la fonction Powermanagement (gestion de puissance) est désactivée, la hotte allumée s'éteint automatiquement après 12 heures (soufflerie et éclairage du plan de cuisson).

- Pour la rallumer, pressez la touche Marche/Arrêt ⏻ ou la touche d'éclairage ☼.

Downloaded from www.vandenborre.be

Compteur d'heures de fonctionnement

La hotte enregistre la durée pendant laquelle elle fonctionne.

Lorsque le symbole du filtre à graisses ou le symbole du filtre anti-odeurs s'allument, le compteur d'heures de fonctionnement signale que les filtres doivent être nettoyés ou remplacés. Vous trouverez des informations relatives au nettoyage et au remplacement des filtres, ainsi qu'à la réinitialisation du compteur d'heures de fonctionnement dans le chapitre “Nettoyage et entretien”.

Modifier le compteur d'heures de fonctionnement du filtre à graisses

Vous pouvez adapter le compteur d'heures de fonctionnement à vos habitudes de cuisine.

Un intervalle de nettoyage de 30 heures est paramétré en usine.

– Une fréquence de nettoyage plus courte de 20 heures est judicieuse si vous préparez souvent des grillades et des fritures.

– Un intervalle de nettoyage plus court est également pertinent si vous ne cuisinez qu'occasionnellement. Cela empêche que la graisse accumulée durcisse et complique le nettoyage.

– Un intervalle de nettoyage plus long (40 ou 50 heures) peut être sélectionné si vous cuisinez régulièrement avec très peu de matière grasse.

■ Éteignez la soufflerie et l'éclairage.

■ Appuyez simultanément sur la touche d'arrêt différé 5 15 et sur la touche des heures de fonctionnement .

Le symbole du filtre à graisses et un témoin lumineux de l'afficheur de niveaux d'aspiration clignotent.

Les voyants **1** à **B** indiquent la durée réglée :

Voyant **1**..... 20 heures

Voyant **2**..... 30 heures

Voyant **3**..... 40 heures

Témoin lumineux **B**..... 50 heures

■ Vous pouvez sélectionner une durée de fonctionnement plus courte en appuyant sur le symbole “—” ou plus longue en appuyant sur le symbole “+”.

■ Confirmez ce choix avec la touche des heures de fonctionnement .

Tous les voyants s'éteignent.

Si vous ne confirmez pas votre choix dans les 4 minutes qui suivent, les anciens réglages sont conservés.

Downloaded from www.vanenborre.be

Modifier ou désactiver le compteur d'heures de fonctionnement du filtre anti-odeurs

Les filtres à charbon actif sont nécessaires en mode recyclage.

Vous pouvez adapter le compteur d'heures de fonctionnement à vos habitudes de cuisine.

Il doit être désactivé pour le mode évacuation.

Un intervalle de remplacement de 180 heures est paramétré en usine.

- Éteignez la soufflerie et l'éclairage.
- Appuyez simultanément sur la touche “+” et sur la touche des heures de fonctionnement ⊛⊛.

Le symbole du filtre anti-odeurs ⊛ et un témoin lumineux de l'afficheur de niveau d'aspiration clignotent.

Les voyants **1** à **B** indiquent la durée réglée :

Voyant **1**..... 120 heures

Voyant **2**..... 180 heures

Voyant **3**..... 240 heures

Voyant **B**..... Désactivé

- Sélectionnez la durée souhaitée en pressant la touche “+” ou “—”.
- Confirmez ce choix avec la touche des heures de fonctionnement ⊛⊛.

Tous les voyants lumineux s'éteignent.

Si vous ne confirmez pas votre choix dans les 4 minutes qui suivent, les anciens réglages sont conservés.

Consulter le compteur d'heures de fonctionnement

Avant l'écoulement de la durée de fonctionnement, vous pouvez consulter le pourcentage de cette durée qui s'est déjà écoulé.

- Allumez le ventilateur en appuyant sur la touche Marche/Arrêt ⏻.
- Appuyez sur la touche des heures de fonctionnement ⊛⊛ et maintenez-la enfoncée.

– une fois, pour afficher la durée de fonctionnement du filtre à graisses. Le symbole du filtre à graisses ⊛ s'allume.

– deux fois, pour afficher la durée de fonctionnement du filtre anti-odeurs. Le symbole du filtre anti-odeurs ⊛ s'allume.

Un ou plusieurs témoins lumineux de l'afficheur de niveau d'aspiration clignotent simultanément.

Le nombre de voyants qui clignotent indique le pourcentage d'heures de fonctionnement écoulé.

Voyant **1** ..... 25 %

Voyants **1** et **2** ..... 50 %

Voyants **1** à **3** ..... 75 %

Voyants **1** à **B** ..... 100 %

Les heures de fonctionnement écoulées restent mémorisées en cas de mise hors tension de la hotte ou de coupure de courant.

Downloaded from www.vandenborre.be

Conseils d'économie d'énergie

Cette hotte, économe en énergie fonctionne de manière très efficace. Les mesures suivantes participent à une utilisation économique :

- Lors de la cuisson, veillez à bien aérer votre cuisine. S'il n'y a pas assez d'air amené en mode à évacuation, la hotte ne fonctionne pas de manière efficace et des bruits de fonctionnement se font entendre.
- Cuisinez avec le plus petit niveau de puissance possible. Peu de vapeurs de cuisson signifie un niveau de puissance faible sur la hotte, et par conséquent une consommation d'énergie plus faible.
- Nettoyez ou remplacez les filtres régulièrement. Des filtres fortement encrassés réduisent la puissance d'aspiration, augmentent le risque d'incendie et vont à l'encontre de bonnes pratiques d'hygiène.
- Utilisez la fonction Con@ctivity. La hotte est automatiquement allumée et éteinte. Elle sélectionne le niveau de puissance optimale par rapport à la situation de cuisson et veille par conséquent à une faible consommation d'énergie.
- Si vous commandez la hotte manuellement, respectez ce qui suit :
  - Contrôlez le niveau de puissance choisi sur la hotte. La plupart du temps, un niveau de puissance réduit est suffisant. Utilisez le niveau de puissance booster uniquement lorsque cela s'avère nécessaire.
  - En cas de fort dégagement de vapeurs de cuisson, enclenchez la puissance maximale suffisamment tôt. Cela sera plus efficace que d'essayer de disperser les vapeurs de cuisson en rallongeant la durée de fonctionnement de la hotte.
  - Veillez à éteindre de nouveau la hotte une fois la cuisson terminée. Si l'air de la cuisine doit encore être dégagé de vapeurs et odeurs persistantes après la cuisson, utilisez la fonction d'arrêt différé. Le ventilateur s'éteint automatiquement à l'issue de la durée d'arrêt différé sélectionnée.

Downloaded from www.vandenborre.be

⚠ Débranchez la hotte avant toute maintenance ou tout entretien (voir chapitre “Consignes de sécurité et mises en garde”).

La carrosserie

Informations générales

⚠ Les surfaces et le panneau de commande sont sensibles aux rayures et entailles.
Nous vous recommandons par conséquent de respecter scrupuleusement les conseils de nettoyage ci-dessous.

- Utilisez uniquement une éponge, du produit vaisselle et de l'eau chaude pour nettoyer les surfaces et le panneau de commande.

⚠ Veillez à ce que l'eau ne pénètre pas dans la hotte.
En particulier près de panneau de commande, essorez bien l'éponge auparavant.

- Séchez ensuite les surfaces nettoyées à l’aide d’un chiffon doux.

Évitez à tout prix :

– de détergents sodés, acides ou chlorés, ou contenant des solvants ;

– les détergents abrasifs (poudre ou crème à récurer) et les éponges abrasives (éponges pour casseroles ou éponges usagées contenant encore des résidus de produit abrasif).

Filtre à graisses

⚠ Risque d'incendie !
Un filtre à graisses saturé est inflammable.
Nettoyez régulièrement le filtre à graisses.

Le filtre à graisses en métal réutilisable retient les éléments solides des vapeurs de cuisine (graisses, poussière...) et empêche l'encrassement de la hotte.

Le filtre à graisses doit être nettoyé régulièrement.

Si votre filtre à graisses est trop encrassé, la puissance d'aspiration risque de diminuer significativement. Par conséquent, votre hotte et votre cuisine seront sales plus rapidement.

Fréquence de nettoyage

La graisse accumulée se solidifie au bout d'un certain temps et rend le nettoyage du filtre difficile. Il est donc recommandé de nettoyer le filtre à graisses toutes les 3 à 4 semaines.

Le compteur d'heures de fonctionnement vous rappelle que le filtre à graisses doit être nettoyé régulièrement en allumant le symbole du filtre à graisses ⊛.

- Vous pouvez adapter l'intervalle du compteur d'heures de fonctionnement à vos habitudes de cuisine (voir chapitre “Commande”).

Downloaded from www.vanenborre.be

Retrait du filtre à graisse

⚠ Le filtre peut tomber lorsque vous le manipulez.
Ceci pourrait endommager le filtre et le plan de cuisson.
Tenez fermement le filtre lorsque vous le manipulez.

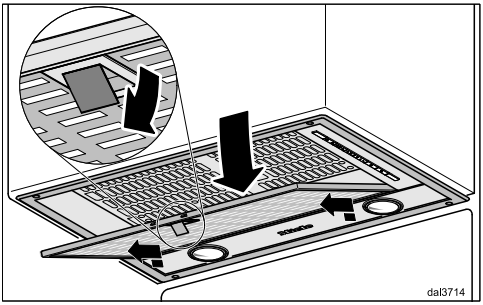

- Ouvrez le système de verrouillage du filtre à graisse, penchez le filtre d'environ 45° vers le bas, ôtez le filtre des crochets et enlevez-le.

Nettoyage du filtre à graisse à la main

- Nettoyez le filtre à graisse avec une petite brosse à vaisselle et de l'eau chaude additionnée de produit vaisselle. N'utilisez pas du détergent vaisselle pur.

Produits de nettoyage inadéquats

Produits de nettoyage inadéquats peuvent endommager la surface des filtres s'ils sont utilisés régulièrement. N'utilisez en aucun cas :

– de détergents détartrants

– la poudre ou la crème à récurer

– les produits multi-usages agressifs et les sprays dégraissants

– les sprays nettoyants pour four.

Downloaded from www.vandenborre.be

Nettoyage du filtre à graisses au lave-vaisselle

- Placez le filtre à graisses verticalement, dans la mesure du possible, ou bien incliné dans le panier inférieur du lave-vaisselle. Veillez à ce que les mouvements du bras de lavage ne soient pas bloqués.
- Utilisez un produit vaisselle courant.
- Sélectionnez un programme avec une température de lavage située entre 50 °C minimum et 65 °C maximum.

Si vous lavez le filtre à graisses au lave-vaisselle, il est possible que certains détergents décolorent la surface du filtre. Cela n'a aucune incidence sur le bon fonctionnement du filtre.

Après le nettoyage :

- Après le nettoyage, faites sécher le filtre à graisse sur une surface absorbante.
- Lorsque le filtre est démonté, nettoyez également les parties accessibles de la carrosserie de la hotte. Vous préviendrez ainsi tout risque d'incendie.

Réinitialisation du compteur d'heures de fonctionnement du filtre à graisses

Après le nettoyage, le compteur d'heures de fonctionnement doit être réinitialisé.

- Appuyez environ 3 secondes sur la touche des heures de fonctionnement lorsque le ventilateur est allumé, jusqu'à ce que seul le témoin lumineux **1** clignote.

Le symbole du filtre à graisses s'éteint.

Si vous nettoyez le filtre à graisses avant l'écoulement des heures de fonctionnement :

- Appuyez environ 6 secondes sur la touche des heures de fonctionnement , jusqu'à ce que seul le témoin lumineux **1** clignote.
- Remettez le filtre à graisse en place. Lorsque vous remettez le filtre à graisse en place, assurez-vous que le système de verrouillage pointe vers le bas.

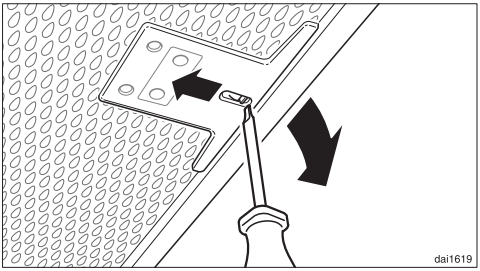

- Si, par mégarde, vous placez le filtre à l'envers, vous pouvez le déverrouiller par les encoches à l'aide d'un petit tournevis.

Downloaded from www.vandenborre.be

Filtre à charbon actif

En mode recyclage, la hotte doit être équipée de deux filtres à charbon actif en plus du filtre à graisses. Ceux-ci permettent d'absorber les odeurs de cuisson.

On les installe dans le déflecteur au-dessus du filtre à graisses.

Pour vous procurer des filtres à charbon actif, rendez-vous sur notre boutique en ligne, chez votre revendeur ou contactez le service après-vente Miele (voir à la fin du présent mode d'emploi). Vous trouverez la désignation du type dans le chapitre “Caractéristiques techniques”.

Mise en place/remplacement du filtre à charbon actif

- Pour installer ou changer les filtres à charbon actif, commencez par sortir les filtres à graisses comme expliqué précédemment.
- Sortez les filtres à charbon actif de leur emballage.

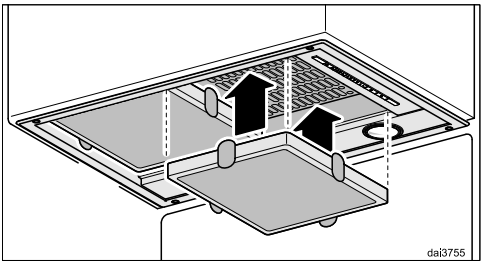

- Insérez le filtre à charbon actif dans le cadre d'aspiration.
- Remettez les filtres à graisse en place.

Intervalle de remplacement

- Remplacez les filtres à charbon actif lorsqu'ils ne retiennent plus suffisamment les odeurs.
  Remplacez-les tous les 6 mois au minimum.

En s'allumant, le compteur d'heures de fonctionnement vous rappelle de changer régulièrement les filtres à charbon actif.

Réinitialiser le compteur d'heures de fonctionnement du filtre anti-odeurs

Le compteur d'heures de fonctionnement doit être réinitialisé après le remplacement.

- Pour cela, appuyez deux fois sur la touche des heures de fonctionnement lorsque le ventilateur est allumé et maintenez-la enfoncée pendant environ 3 secondes, jusqu'à ce que seul le témoin lumineux **1** clignote.

Le symbole du filtre anti-odeurs s'éteint.

Si vous remplacez les filtres à charbon actif **avant** que le délai soit écoulé :

- Appuyez deux fois sur la touche des heures de fonctionnement et maintenez-la enfoncée pendant environ 6 secondes, jusqu'à ce que seul le témoin lumineux **1** clignote.

Éliminer le filtre anti-odeurs

- Vous pouvez jeter les filtres à charbon actif avec vos ordures ménagères.

Downloaded from www.vandenborre.be

Remplacer l'éclairage

Utilisez uniquement les ampoules indiquées.

Les autres ampoules, par ex. les ampoules halogènes, peuvent entraîner des dommages dus à l'émission de chaleur à températures élevées.

Remplacez les ampoules par des ampoules du même type :

Fabricant..... EGLO
Type d'ampoule..... GU10
Désignation du type .... 11427 ou 12981
Puissance ..... 3 W
Code ILCOS D..... DR-3-H-GU10-50/56

Il est également possible d'utiliser l'ampoule suivante :

Fabricant..... EGLO
Type d'ampoule..... GU10
Désignation du type 11511
Puissance ..... 5 W
Code ILCOS D..... DR-5-H-GU10-50/54

Les deux types d'ampoules sont de luminosité différente. Utilisez uniquement des ampoules identiques dans la hotte.

Les ampoules sont disponibles dans les enseignes spécialisées ou auprès du service après-vente.

- Éteignez la soufflerie et l'éclairage.

⚠ Les ampoules peuvent chauffer fortement en fonctionnement.
Attendez quelques minutes avant de changer les ampoules.

- Débranchez la hotte (voir chapitre “Consignes de sécurité et mises en garde").

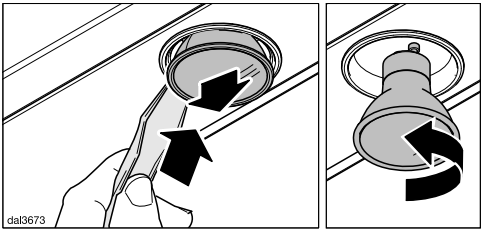

- Insérez le déverrouilleur fourni dans la fente située entre l'ampoule et la douille de l'ampoule.

Poussez l'ampoule vers le bas.

- Saisissez l'ampoule, tournez vers la gauche et retirez-la vers le bas.
- Vissez la nouvelle ampoule dans la douille et poussez vers le haut. Veuillez suivre les instructions du fabricant.

Downloaded from www.vandenborre.be

Avant le montage

⚠ Avant le montage, lisez attentivement les informations de ce chapitre et le chapitre “Consignes de sécurité et mises en garde”.

Notice de montage

Les différentes étapes de montage sont décrites dans la notice de montage ci-jointe.

La hotte est conçue pour un montage dans un meuble haut ou un fût, en hotte murale ou en îlot.

- Avant le montage, vérifiez si le haut de l'appareil restera accessible une fois l'appareil installé.

Dans le cas contraire, installez le conduit d'évacuation **avant** le montage de la hotte et préparez le câble d'alimentation réseau.

Downloaded from www.vandenborre.be

Matériel de montage

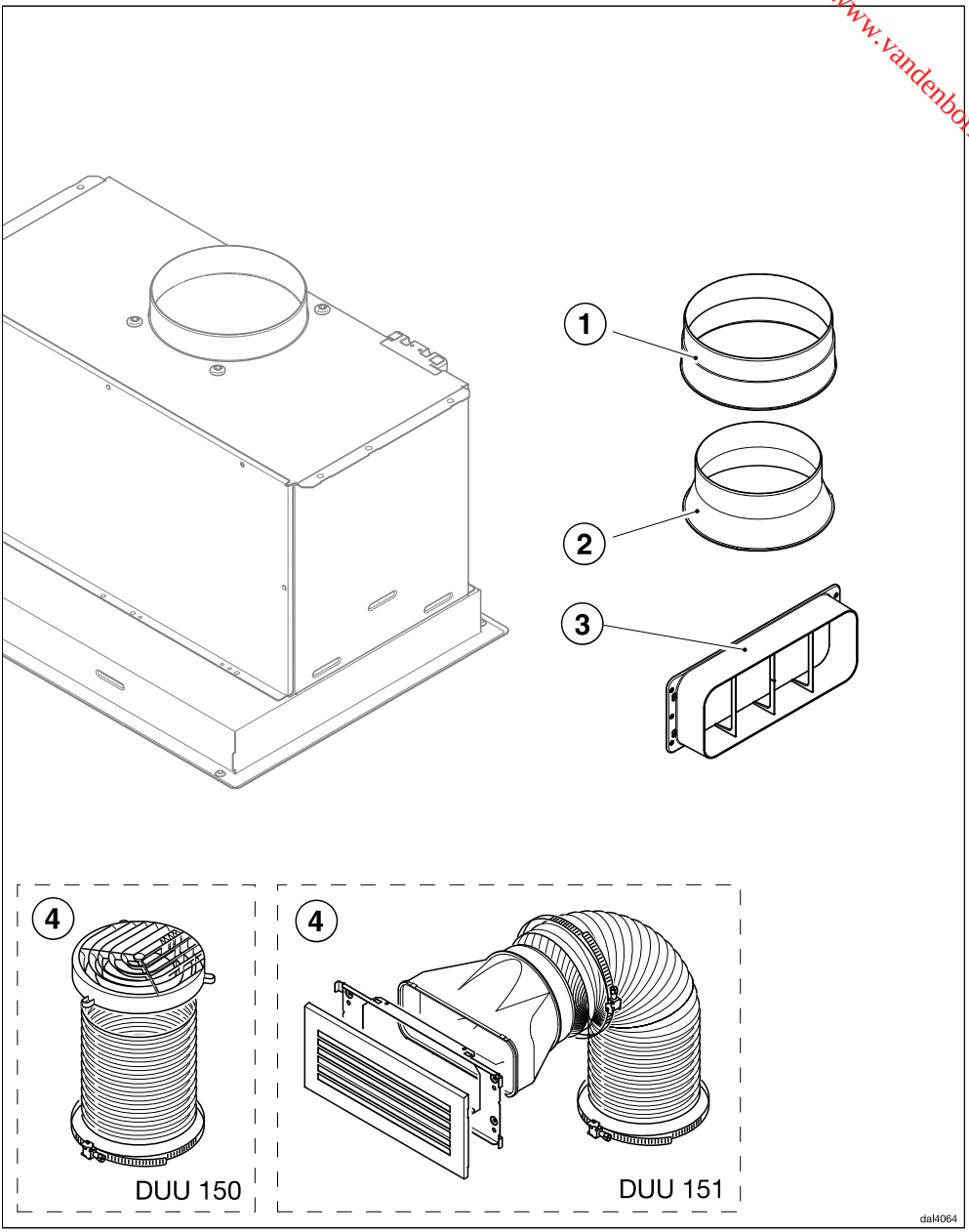

Downloaded from www.vandenborre.be

① **1 raccord d'évacuation** pour un conduit d'évacuation d'air ∅ 150 mm.

② **1 raccord de réduction** pour un conduit d'évacuation d'air ∅ 125 mm.

③ **1 raccord** pour un canal plat vers l'arrière ou sur le côté (uniquement série ...EXT).

④ **Kit d'adaptation pour fonctionnement en mode recyclage** (non fourni, accessoires en option, voir “Caractéristiques techniques"). Le kit d'adaptation comprend une grille d'évacuation, un tube en aluminium et des colliers de serrage.

08031066

Vis 3,5 x 16 mm pour fixer la hotte.

Les vis jointes sont conçues pour la fixation sur un fond d'armoire massif en bois, d'une épaisseur minimale de 16 mm. Assurez-vous que la capacité portante du fond de l'armoire soit suffisante et durable.

Veuillez conserver les pièces suivantes :

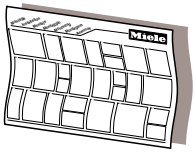

dlna3mle

Schéma de montage

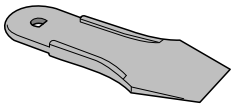

00033716

1 levier
pour changer les ampoules.

Downloaded from www.vandenborre.be

Dimensions de l'appareil

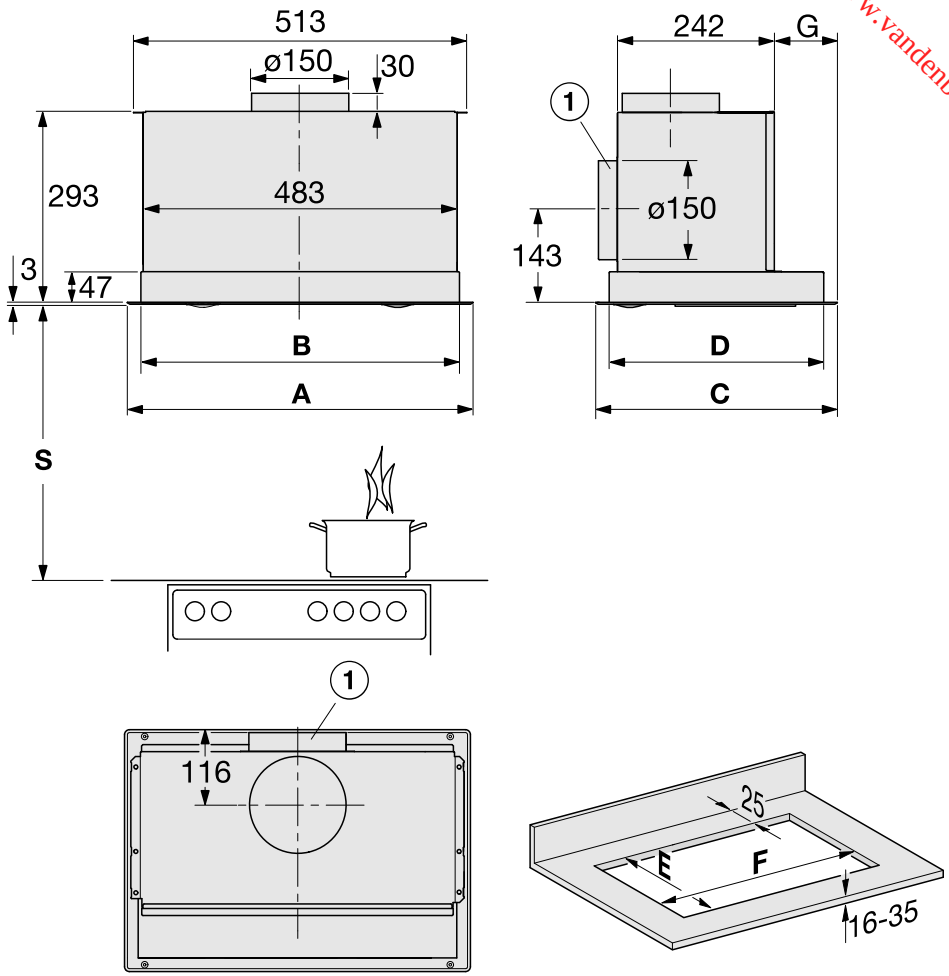

	A	B	C	D	E	F	G
DA 2558	532	490	372	333	340	505	97
DA 2578	702	660	402	363	370	670	127
DA 2518	1102	1060	402	363	370	1070	127

dal4030a

Le schéma n’est pas à l’échelle

Downloaded from www.vandenborre.be

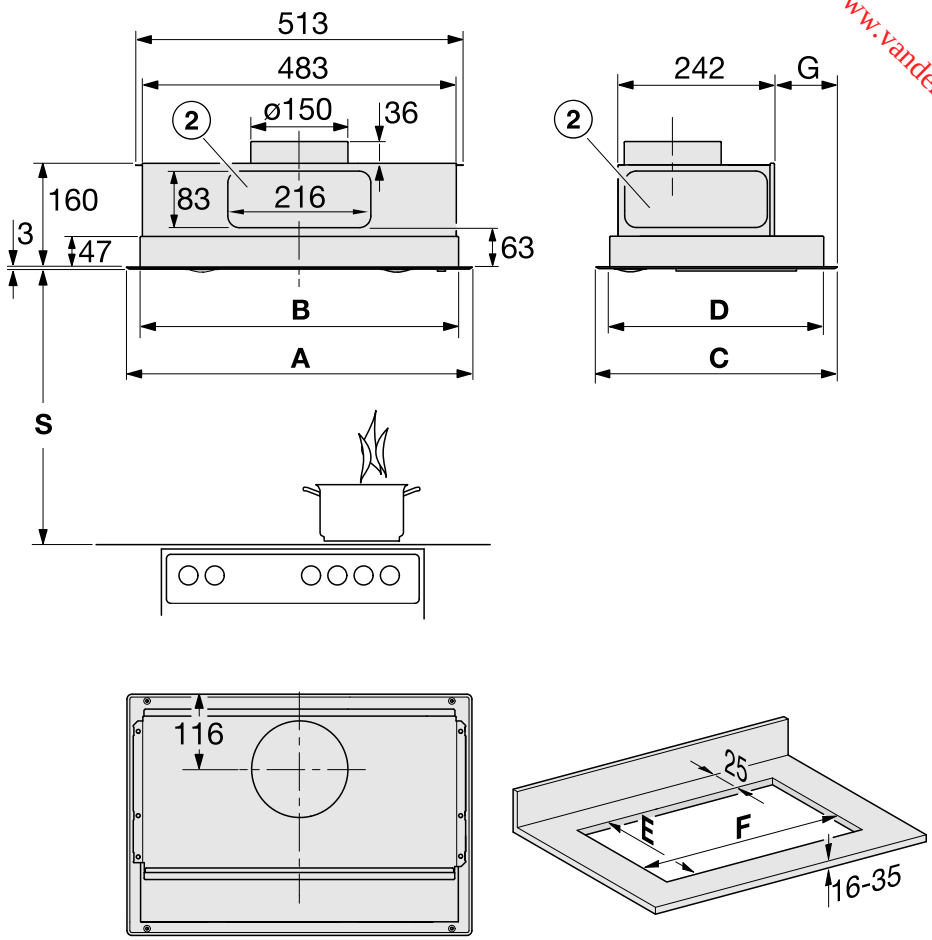

	A	B	C	D	E	F	G
DA 2558 EXT	532	490	372	333	340	505	97
DA 2578 EXT	702	660	402	363	370	670	127

dal4030b

Le schéma n’est pas à l’échelle

Downloaded from www.vandenborre.be

① Possibilité de positionner le raccord d'évacuation d'air à l'arrière.

② Possibilité de positionner le raccord d'évacuation d'air avec un canal plat de 222 x 89 mm à l'arrière ou sur le côté.

Distance entre la zone de cuisson et la hotte (S)

Lorsque vous choisissez la distance entre le plan de cuisson et le bord inférieur de la hotte, tenez compte des indications du fabricant des appareils de cuisson. S'il ne prescrit pas de distance plus importante, les distances de sécurité suivantes doivent être respectées.

Reportez-vous également au chapitre “Consignes de sécurité et mises en garde”.

Appareil de cuisson	Distance S minimum
Cuisinière électrique	450 mm
Gril électrique et friteuse électrique	650 mm
Plan de cuisson au gaz à plusieurs foyers : puissance totale maximale ≤ 12,6 kW, sans brûleur > 4,5 kW	650 mm
Table de cuisson au gaz à plusieurs foyers : puissance totale maximale > à 12,6 kW et ≤ 21,6 kW, sans brûleur > à 4,8 kW.	760 mm
Table de cuisson au gaz à plusieurs foyers : puissance totale maximale > à 21,6 kW, ou un des brûleurs > à 4,8 kW.	impossible
Foyer de gaz unique avec une puissance ≤ à 6 kW	650 mm
Foyer de gaz unique avec une puissance > à 6 kW et ≤ à 8,1 kW.	760 mm
Foyer de gaz unique avec une puissance > à 8,1 kW	impossible

Downloaded from www.vandenborre.be

Conseils de montage

- Même avec une cuisinière électrique, il faut compter une distance de minimum 650 mm pour pouvoir travailler aisément sous la hotte.
- Lors du choix de la hauteur de montage, prenez en compte la taille des utilisateurs. La hauteur d'installation doit leur permettre de travailler aisément devant la zone de cuisson et d'utiliser la hotte de manière optimale.
- Notez que la hotte aspire d'autant moins bien les vapeurs et odeurs qu'elle est éloignée de la zone de cuisson.
- Pour une aspiration optimale des vapeurs de cuisson, veillez à ce que la hotte couvre parfaitement la zone de cuisson. La hotte doit être montée au-dessus du plan de cuisson, et non décalée sur le côté ou vers l'arrière.
- La zone de cuisson devrait au mieux être plus étroite que la hotte, et doit au maximum être de taille identique.
- L'emplacement de montage doit être facilement accessible. La hotte doit être facilement accessible et démontable au cas où une réparation serait nécessaire. Veuillez en tenir compte lors de l'agencement des meubles de cuisine, étagères, éléments de plafond et de décoration autour de la hotte.

Conduite d'évacuation

Downloaded from www.vandenborre.be

⚠ En cas de fonctionnement simultané d'une hotte et d'un appareil de chauffage qui utilisent l'air de la même pièce. Il y a parfois un risque d'empoisonnement !

Respectez impérativement les instructions figurant au chapitre “Consignes de sécurité et mises en garde”.

En cas de doute, demandez à votre ramoneur de confirmer le fonctionnement sans risque de votre installation.

Utilisez uniquement des tuyaux lisses ou flexibles constitués de matériaux ininflammables en guise de conduit d'évacuation.

En cas de fonctionnement avec un ventilateur externe, assurez-vous que le conduit d'évacuation est suffisamment rigide. Le ventilateur externe peut créer une dépression qui entraîne des déformations du conduit d'évacuation.

Pour assurer une puissance d'aspiration maximale et éviter les bruits de ventilation, respectez les points suivants :

- Le diamètre du conduit d'évacuation ne doit pas être inférieur à 150 mm.
- Si vous utilisez des conduites extra-plates, leur section ne doit pas être inférieure à la section du raccord d'évacuation.
- Le conduit d'évacuation doit être aussi court et droit que possible.
- Utilisez uniquement des coudes à rayons larges.
- Le conduit d'évacuation ne doit être ni comprimé ni écrasé.
- Veillez à ce que tous les raccords soient étanches et bien en place.

Tout obstacle au flux d'air restreint la puissance d'aspiration et augmente le bruit de fonctionnement.

■ Nous vous recommandons d'installer un tuyau mural télescopique ou une conduite de toit si l'air est évacué à l'air libre (accessoire en option).

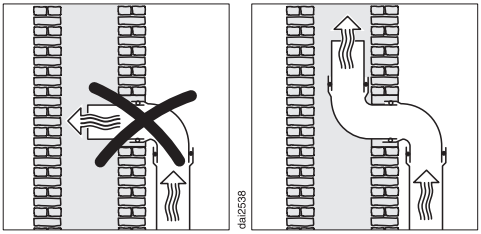

■ Si l'air doit être évacué dans une cheminée d'évacuation, le manchon d'entrée doit être orienté dans le sens du flux d'air.

■ Si le conduit d'évacuation est installé à l'horizontale, prévoyez une déclivité d'au moins 1 cm par mètre. Cette précaution empêchera l'eau de condensation de pénétrer dans la hotte.

■ Si le conduit d'évacuation traverse des pièces froides, greniers, etc., une forte chute de température peut se produire dans certaines zones. Il faut donc s'attendre à de l'humidité ou de la condensation. Il est donc impératif d'isoler le conduit d'évacuation.

Downloaded from www.vandenborre.be

Dispositif de retenue

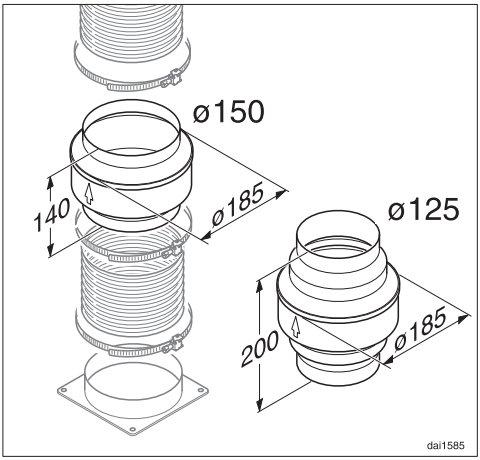

Il est conseillé d'installer un dispositif de retenue dans lequel l'eau de condensation produite malgré l'isolation de la conduite d'évacuation est collectée et évaporée.
Il est disponible en option pour une conduite d'évacuation de 125 mm ou 150 mm de diamètre.

- Le dispositif de retenue doit être installé verticalement, le plus près possible du manchon d'évacuation de la hotte.
  La flèche sur la carrosserie indique la direction de l'évacuation.

Le dispositif de retenue est intégré dans les appareils prévus pour fonctionner avec un ventilateur externe (série ...EXT).

Amortisseur de bruit

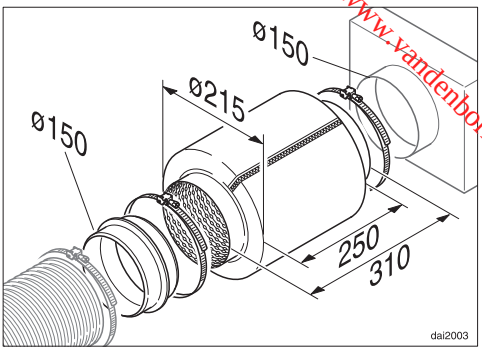

Vous pouvez installer un amortisseur de bruit dans la conduite d'évacuation (accessoires en option). Ce dispositif permet de limiter davantage les nuisances sonores.

Évacuation

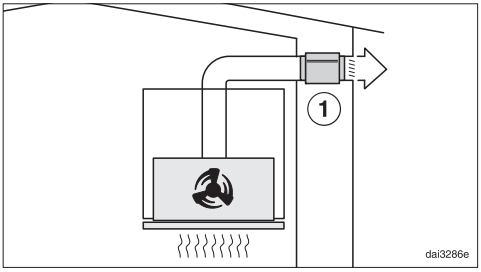

L'amortisseur de bruit limite les bruits de ventilation vers l'extérieur, ainsi que les bruits extérieurs qui arrivent dans la cuisine par le biais de la conduite d'évacuation (le bruit de la rue par exemple). Il convient de placer l'amortisseur de bruits le plus près possible devant la sortie de l'air d'évacuation ①.

Downloaded from www.vandenborre.be

Conduite d'évacuation

Mode recyclage

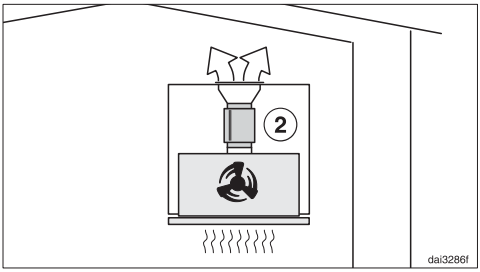

Le réducteur de bruit se trouve entre le raccord d'évacuation et la grille d'aération ②. Assurez-vous que l'espace d'encastrement est suffisant.

Évacuation avec ventilateur externe

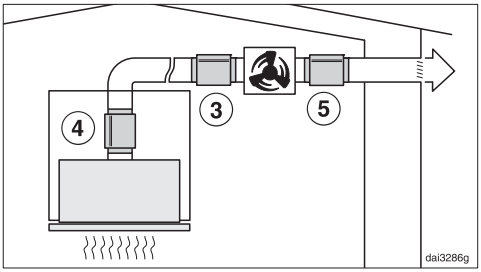

Afin de limiter au maximum les bruits de ventilation dans la cuisine, l'amortisseur de bruit doit être placé le plus près possible devant le ventilateur externe ③. Si la conduite d'évacuation est très longue, l'amortisseur de bruit doit être placé sur le raccord d'évacuation de la hotte ④ Si vous utilisez un ventilateur externe installé dans la maison, vous pouvez limiter les bruits de ventilation en plaçant un amortisseur de bruit derrière le ventilateur externe ⑤.

Downloaded from www.vandenborre.be

La hotte ne peut être raccordée qu'à une installation électrique réglementaire (prise de courant de sécurité CA 230 V ~ 50 Hz).
L'installation électrique doit être conforme à la norme VDE 0100.

Pour plus de sécurité, le VDE recommande dans sa directive DIN VDE 0100 Partie 739 de protéger le circuit en amont par un disjoncteur différentiel résiduel de 30 mA (DIN VDE 0664).

De même, il est recommandé de raccorder l'appareil à une prise de courant électrique pour faciliter le travail du service après-vente (conformément à la norme VDE 0701). À cette fin, veillez à laisser la prise de courant accessible après encastrement de l'appareil.

Si la prise de courant n'est plus accessible après l'installation de l'appareil, il est impératif de prévoir un dispositif de coupure pour chaque pôle. Ce dispositif peut être constitué d'un interrupteur à ouverture de contact de min. 3 mm.
Il peut s'agir d'un disjoncteur automatique, de fusibles ou de contacteurs (conformes à la norme EN 60335).

Les données nécessaires au raccordement se trouvent sur la plaque signalétique (voir chapitre "Service après-vente et garantie"). Vérifiez que ces données correspondent bien à la tension et à la fréquence du réseau électrique.

Service après-vente et garantie

Downloaded from www.vandenborre.be

En cas de défectuosités auxquelles vous ne pouvez pas remédier par vous-même, faites appel à votre revendeur Miele ou au service après-vente Miele.

Les numéros de téléphone du service après-vente figurent à la fin du présent mode d’emploi.

Veuillez indiquer le modèle et la référence de votre appareil.
Ces données figurent sur la plaque signalétique de l'appareil.

Emplacement de la plaque signalétique

Vous trouverez la plaque signalétique en retirant le filtre à graisses.

Conditions et durée de la garantie

La durée de garantie est de deux ans.

Vous trouverez de plus amples informations dans le livret de garantie joint.

Downloaded from www.vandenborre.be

Moteur du ventilateur*	220 W
Éclairage du plan de cuisson	
DA 2558, DA 2578	2 x 3 W
DA 2518	4 x 3 W
Puissance totale de raccordement*	
DA 2558, DA 2578	226 W
DA 2518	232 W
Tension réseau, fréquence	CA 230 V, 50 Hz
Fusible	10 A
Longueur du cordon d'alimentation	1,5 m
Poids	
DA 2558	10,4 kg
DA 2558 EXT	6 kg
DA 2578	11,6 kg
DA 2578 EXT	7,2 kg
DA 2518	14,3 kg

*Série ...EXT : la puissance de raccordement dépend du ventilateur externe raccordé.
Longueur du câble de raccordement électrique vers le ventilateur extérieur : 1,9 m

Module WiFi

Bande de fréquence	2,412 - 2,462 GHz
Puissance d'émission maximale	< 100 mW

Module radio (ZigBee)

Bande de fréquence	2,405 - 2,48 GHz
Puissance d'émission maximale	< 10 mW

Accessoire en option pour le fonctionnement en mode recyclage

Kit de recyclage DUU 150 ou DUU 151 et ensemble de filtres DKF 15-1. Contient deux filtres à charbon actif.

Downloaded from www.vandenborre.be

Déclaration de conformité

Par la présente, Miele déclare que cette hotte est conforme à la directive 2014/53/UE.

Le texte intégral de la déclaration de conformité UE est disponible à l'une des adresses suivantes :

– Produits, Téléchargements, sur www.miele.be/fr

– Service après-vente, Demande d'informations, Modes d'emploi, sur www.miele.be/fr/c/demande-de-informations-385.htm en saisissant le nom du produit ou la référence

Pour les instituts de contrôle

Dans la documentation **“Spécifications de contrôle pour mesures du bruit”** vous trouverez toutes les informations nécessaires pour la mesure du bruit.
Vous pouvez demander la dernière version de cette documentation par courrier électronique à l'adresse suivante :

– testinfo@miele.de

Lors de la commande, veuillez indiquer votre adresse postale ainsi que le modèle et la référence de la hotte (voir plaque signalétique).

Remarque concernant les essais comparatifs

Les indications fournies dans les fiches de données suivantes ont été déterminées conformément aux normes EN 61591 et EN 60704-3 applicables. L'écart de contrôle entre le champ de mesure/la table de cuisson et le bord inférieur de la hotte s'élevait à 600 mm, la tension de contrôle à 230 V. Les contrôles ont été effectués sans clapet anti-retour.

La détermination de l'efficience énergétique doit être réalisée en mode évacuation. La hotte est réglée en usine en mode recyclage. Le basculement en mode évacuation est effectué en désactivant le compteur d'heures de fonctionnement pour le / les filtres anti-odeurs (voir “Première mise en service”).

Downloaded from www.vandenborre.be

Fiche relative aux hottes domestiques

selon règlement délégué (UE) N° 65/2014 et règlement (UE) N°66/2014

MIELE	
Identification du modèle	DA 2558
Consommation énergétique annuelle (AEC_{hotte})	51,7 kWh par an
Classe d'efficacité énergétique	A
Indice d'efficacité énergétique (EEI_{hotte})	54,7
Efficacité de dynamique des fluides (FDE_{hotte})	29,5
Classe d'efficacité de dynamique des fluides	
A (la plus grande efficacité) à G (la plus faible efficacité)	A
Efficacité lumineuse (LE_{hotte})	55,0 lx/W
Classe d'efficacité lumineuse	
A (la plus grande efficacité) à G (la plus faible efficacité)	A
Degré de séparation des graisses	90,1%
Classe pour le degré de séparation des graisses	
A (la plus grande efficacité) à G (la plus faible efficacité)	B
Volume d'air optimal mesuré	335,7 m^3/h
Débit d'air (vitesse minimale)	250 m^3/h
Débit d'air (vitesse maximale)	360 m^3/h
Débit d'air (niveau intensif ou rapide)	600 m^3/h
Débit d'air max. (Q_{max})	600 m^3/h
Pression d'air optimale mesurée	436 Pa
Emissions sonores pondérées A (vitesse minimale)	47 dB
Emissions sonores pondérées A (vitesse maximale)	56 dB
Emissions sonores pondérées A (niveau intensif ou rapide)	67 dB
Puissance d'entrée électrique optimale mesurée	138,0 W
Puissance en mode OFF (P_o)	W
Consommation énergétique pondérée en marche (P_s)	0,35 W
Puissance nominale du système d'éclairage	6,0 W
Intensité lumineuse moyenne du système d'éclairage sur la surface de cuisson	330 lx
Facteur de prolongation	0,9

Downloaded from www.vandenborre.be

Fiche relative aux hottes domestiques

selon règlement délégué (UE) N° 65/2014 et règlement (UE) N°66/2014

MIELE	
Identification du modèle	DA 2558 EXT
Consommation énergétique annuelle (AEC_{hotte})	4,4 kWh par an
Classe d'efficacité énergétique	A++
Indice d'efficacité énergétique (EEI_{hotte})	23,5
Efficacité de dynamique des fluides (FDE_{hotte})	
Classe d'efficacité de dynamique des fluides	
A (la plus grande efficacité) à G (la plus faible efficacité)	-
Efficacité lumineuse (LE_{hotte})	58,3 lx/W
Classe d'efficacité lumineuse	
A (la plus grande efficacité) à G (la plus faible efficacité)	A
Degré de séparation des graisses	%
Classe pour le degré de séparation des graisses	
A (la plus grande efficacité) à G (la plus faible efficacité)	-
Volume d'air optimal mesuré	m^3/h
Débit d'air (vitesse minimale)	m^3/h
Débit d'air (vitesse maximale)	m^3/h
Débit d'air (niveau intensif ou rapide)	m^3/h
Débit d'air max. (Q_{max})	m^3/h
Pression d'air optimale mesurée	Pa
Emissions sonores pondérées A (vitesse minimale)	dB
Emissions sonores pondérées A (vitesse maximale)	0 dB
Emissions sonores pondérées A (niveau intensif ou rapide)	dB
Puissance d'entrée électrique optimale mesurée	W
Puissance en mode OFF (P_o)	W
Consommation énergétique pondérée en marche (P_s)	0,35 W
Puissance nominale du système d'éclairage	6,0 W
Intensité lumineuse moyenne du système d'éclairage sur la surface de cuisson	330 lx
Facteur de prolongation	

Downloaded from www.vandenborre.be

Fiche relative aux hottes domestiques

selon règlement délégué (UE) N° 65/2014 et règlement (UE) N°66/2014

MIELE	
Identification du modèle	DA 2578
Consommation énergétique annuelle (AEC_{hotte})	51,7 kWh par an
Classe d'efficacité énergétique	A
Indice d'efficacité énergétique (EEI_{hotte})	54,7
Efficacité de dynamique des fluides (FDE_{hotte})	29,5
Classe d'efficacité de dynamique des fluides	
A (la plus grande efficacité) à G (la plus faible efficacité)	A
Efficacité lumineuse (LE_{hotte})	50,0 lx/W
Classe d'efficacité lumineuse	
A (la plus grande efficacité) à G (la plus faible efficacité)	A
Degré de séparation des graisses	94,1%
Classe pour le degré de séparation des graisses	
A (la plus grande efficacité) à G (la plus faible efficacité)	B
Volume d'air optimal mesuré	335,7 m^3/h
Débit d'air (vitesse minimale)	250 m^3/h
Débit d'air (vitesse maximale)	360 m^3/h
Débit d'air (niveau intensif ou rapide)	600 m^3/h
Débit d'air max. (Q_{max})	600 m^3/h
Pression d'air optimale mesurée	436 Pa
Emissions sonores pondérées A (vitesse minimale)	47 dB
Emissions sonores pondérées A (vitesse maximale)	56 dB
Emissions sonores pondérées A (niveau intensif ou rapide)	67 dB
Puissance d'entrée électrique optimale mesurée	138,0 W
Puissance en mode OFF (P_o)	W
Consommation énergétique pondérée en marche (P_s)	0,35 W
Puissance nominale du système d'éclairage	6,0 W
Intensité lumineuse moyenne du système d'éclairage sur la surface de cuisson	300 lx
Facteur de prolongation	0,9

Downloaded from www.vandenborre.be

Fiche relative aux hottes domestiques

selon règlement délégué (UE) N° 65/2014 et règlement (UE) N°66/2014

MIELE	
Identification du modèle	DA 2578 EXT
Consommation énergétique annuelle (AEC_{hotte})	4,4 kWh par an
Classe d'efficacité énergétique	A++
Indice d'efficacité énergétique (EEI_{hotte})	23,5
Efficacité de dynamique des fluides (FDE_{hotte})	
Classe d'efficacité de dynamique des fluides	
A (la plus grande efficacité) à G (la plus faible efficacité)	-
Efficacité lumineuse (LE_{hotte})	50,0 lx/W
Classe d'efficacité lumineuse	
A (la plus grande efficacité) à G (la plus faible efficacité)	A
Degré de séparation des graisses	%
Classe pour le degré de séparation des graisses	
A (la plus grande efficacité) à G (la plus faible efficacité)	-
Volume d'air optimal mesuré	m^3/h
Débit d'air (vitesse minimale)	m^3/h
Débit d'air (vitesse maximale)	m^3/h
Débit d'air (niveau intensif ou rapide)	m^3/h
Débit d'air max. (Q_{max})	m^3/h
Pression d'air optimale mesurée	Pa
Emissions sonores pondérées A (vitesse minimale)	dB
Emissions sonores pondérées A (vitesse maximale)	0 dB
Emissions sonores pondérées A (niveau intensif ou rapide)	dB
Puissance d'entrée électrique optimale mesurée	W
Puissance en mode OFF (P_o)	W
Consommation énergétique pondérée en marche (P_s)	0,35 W
Puissance nominale du système d'éclairage	6,0 W
Intensité lumineuse moyenne du système d'éclairage sur la surface de cuisson	300 lx
Facteur de prolongation	

Downloaded from www.vandenborre.be

Fiche relative aux hottes domestiques

selon règlement délégué (UE) N° 65/2014 et règlement (UE) N°66/2014

MIELE	
Identification du modèle	DA 2518
Consommation énergétique annuelle (AEC_{hotte})	54,6 kWh par an
Classe d'efficacité énergétique	A
Indice d'efficacité énergétique (EEI_{hotte})	54,6
Efficacité de dynamique des fluides (FDE_{hotte})	31,0
Classe d'efficacité de dynamique des fluides	
A (la plus grande efficacité) à G (la plus faible efficacité)	A
Efficacité lumineuse (LE_{hotte})	43,3 lx/W
Classe d'efficacité lumineuse	
A (la plus grande efficacité) à G (la plus faible efficacité)	A
Degré de séparation des graisses	90,6%
Classe pour le degré de séparation des graisses	
A (la plus grande efficacité) à G (la plus faible efficacité)	B
Volume d'air optimal mesuré	375,1 m^3/h
Débit d'air (vitesse minimale)	250 m^3/h
Débit d'air (vitesse maximale)	360 m^3/h
Débit d'air (niveau intensif ou rapide)	600 m^3/h
Débit d'air max. (Q_{max})	600 m^3/h
Pression d'air optimale mesurée	422 Pa
Emissions sonores pondérées A (vitesse minimale)	47 dB
Emissions sonores pondérées A (vitesse maximale)	56 dB
Emissions sonores pondérées A (niveau intensif ou rapide)	67 dB
Puissance d'entrée électrique optimale mesurée	142,0 W
Puissance en mode OFF (P_o)	W
Consommation énergétique pondérée en marche (P_s)	0,35 W
Puissance nominale du système d'éclairage	12,0 W
Intensité lumineuse moyenne du système d'éclairage sur la surface de cuisson	520 lx
Facteur de prolongation	0,9

Downloaded from www.vandenborre.be

Downloaded from www.vandenborre.be

Downloaded from www.vandenborre.be

Downloaded from www.vandenborre.be

S.A. Miele Belgique
Z.5 Mollem 480
1730 Mollem (Asse)
Réparations à domicile et autres renseignements : 02/451.16.16
E-mail: info@miele.be
Internet: www.miele.be

Miele Luxembourg S. à R.L.
Z.I. Luxembourg-Gasperich, 20, rue Christophe Plantin
Boîte postale 1011 – 1010 Luxembourg
Réparations: 49711-20, -22
Pièces de rechange: 49711-36
Informations générales: 49711-28, -29

Allemagne
Miele & Cie. KG
Carl-Miele-Straße 29
33332 Gütersloh

Downloaded from www.vandenborre.be

Miele

DA 2558, DA 2578, DA 2518, DA 2558 EXT, DA 2578 EXT

fr-BE

M.-Nr. 10 784 160 / 00